Afficher tous les 12 produits de la même famille.

TECHSPEC® Collier de Montage, Impérial

#59-475

Stock **#59-475** **20+ In Stock**

- 1 + **€122.00**

AJOUTER AU PANIER

Prix sur Quantité	
Qté 1-4	**€122,00** prix unitaire
Qté 5-24	**€111,00** prix unitaire
Qté 25-99	**€100,00** prix unitaire
Need More?	Demande de Devis

Les prix sont indiqués hors TVA et droits applicables.

Espace téléchargement

Caractéristiques du produit

Type:

Mounting Clamp

Remarque:

Includes:
¼-20 x 1/2" SHCS (4)
8-32 x 1/4" SHCS (4)

Propriétés physiques et mécaniques

Hauteur (mm):	63.4
Diamètre Interne (mm):	31.5
Construction:	Matte Black Anodized Aluminum (6061-T6)
Taille Base (mm):	63.5 x 38.1
Base Thickness (mm):	6.6

Conformité réglementaire

Certificate of Conformance:	Visionner

Description produit

- Traitement AR pour longueurs d'onde laser Nd:YAG : 532 nm et 1064 nm
- Grossissements fixes disponibles de 3X à 10X
- L'ajustement de la divergence à l'aide d'une conception optique non-rotative minimise la déviation du faisceau

Les Expanseurs de Faisceau Raie Laser Nd:YAG Draconis® TECHSPEC® sont dotés de conceptions optiques de haute performance qui ont été optimisés et testés pour les longueurs d'onde laser Nd:YAG. Ces expanseurs de faisceau offrent des performances limitées par diffraction sur de grands diamètres de faisceau d'entrée et de grands angles d'admission, éliminant le besoin d'un alignement critique. L'ajustement mécanique à l'aide d'une conception optique coulissante corrige les erreurs de divergence ou de collimation. En raison de l'absence d'images fantômes sur les surfaces internes, ces expanseurs de faisceau garantissent une compatibilité avec les lasers haute puissance. Les filetages de monture C et T des entrées et sorties des Expanseurs de Faisceau Raie Nd:YAG Laser Draconis® TECHSPEC® sont compatibles avec la gamme de composants aux montures filetées d'Edmund Optics. Le montage peut également être réalisé à l'aide d'une bride de fixation optionnelle. Ces expanseurs de faisceau laser sont idéaux pour toutes les applications Nd:YAG, y compris la découpe laser, le soudage ou le marquage.

Egalement disponibles : **Expanseurs de faisceau Draconis® TECHSPEC à Large Bande**. Pour les applications au budget limité, Edmund Optics propose également les **Expanseurs de Faisceau Nd:YAG Scorpii® TECHSPEC®**. Pour les applications laser HeNe, les **Expanseurs de Faisceau HeNe Arcturus® TECHSPEC®** sont disponibles. Pour les applications où l'optique rotative est acceptable, les **Expanseurs de Faisceau Raie Laser Vega® TECHSPEC®** et les **Expanseurs de Faisceau Vega® TECHSPEC® à Large Bande** sont disponibles. Pour les applications à large bande ou les applications ultrarapides, **les Expanseurs de Faisceau Réfléchissants Canopus® TECHSPEC®** sont disponibles.
Les versions 532 nm sont compatibles avec les applications laser courantes à 530 nm et les versions 1064 nm sont idéales pour être utilisées avec les applications laser à 1060 nm, 1070 nm et 1075 nm.

Informations techniques

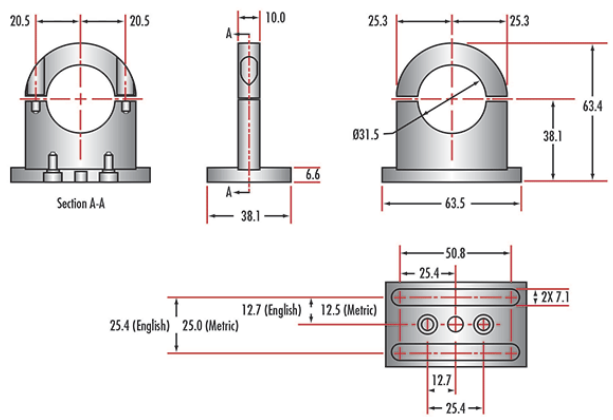

;