Afficher tous les 3 produits de la même famille.

Polariseur Rochon MgF_2

Stock **#68-825** CONTACT

- 1 + **€1.065**,00

AJOUTER AU PANIER

Prix sur Quantité	
Qté 1+	**€1.065,00** prix unitaire
Need More?	Demande de Devis

Les prix sont indiqués hors TVA et droits applicables.

Espace téléchargement

Caractéristiques du produit

Type:
Linear Polarizer

Propriétés physiques et mécaniques

Ouverture Utile CA (mm):
10.0

Diamètre (mm):
25.40

Longueur (mm):
28.00

Tolérance Dimensionelle (mm):
+0.0/-0.2

Construction:
Crystalline Rochon Polarizer

Tolérance Longueur (mm):
±0.1

Logement:
Black Anodized Aluminum

Propriétés optiques

Rapport d'Extinction:
10,000:1

Substrat:
MgF_2

Qualité de Surface:
20-10

Front d'Onde Transmis, P-V:
λ/4 @ 632.8nm

Déviation de Faisceau (arcmin):
<3

Gamme de Longueur d'Onde (nm):
130 - 7000

Damage Threshold, By Design:
10 J/cm^2 @ 1064nm, 20ns

Angle de Séparation (°):
1.0 - 2.0 (1 @ 980nm)

Conformité réglementaire

Certificate of Conformance:
Visionner

Description produit

- Plusieurs matériaux de polarisation disponibles
- Non déviation des rayons ordinaires
- Déviation des rayons extraordinaires
- **Polariseurs Wollaston** également disponibles

Les Polariseurs Rochon sont constitués de deux prismes biréfringents en contact optique. Les rayons ordinaires et extraordinaires restent colinéaires à travers le premier prisme. Après être rentrés dans le second prisme, l'indice de réfraction des rayons ordinaires ne change pas et ils traversent ainsi le prisme sans déviation. Les rayons extraordinaire, eux, sont réfractés à l'interface des prismes.

Informations techniques

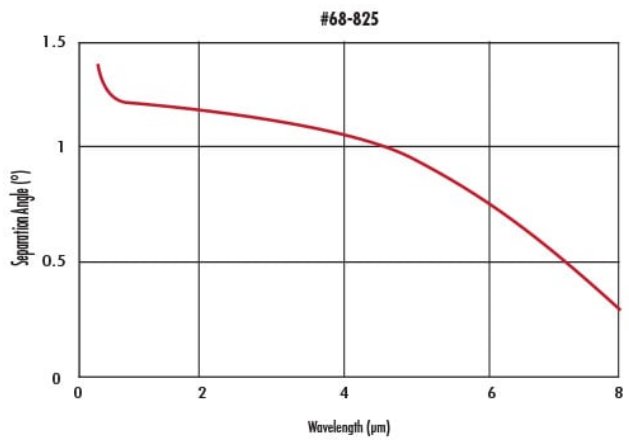

Stock No.	Outer Diameter	Clear Aperture	Length
#68-824	25.4mm	10.0mm	28.0mm
#68-825	25.4mm	10.0mm	28.0mm
#68-826	25.4mm	10.0mm	16.0mm
#68-827	25.4mm	10.0mm	18.0mm

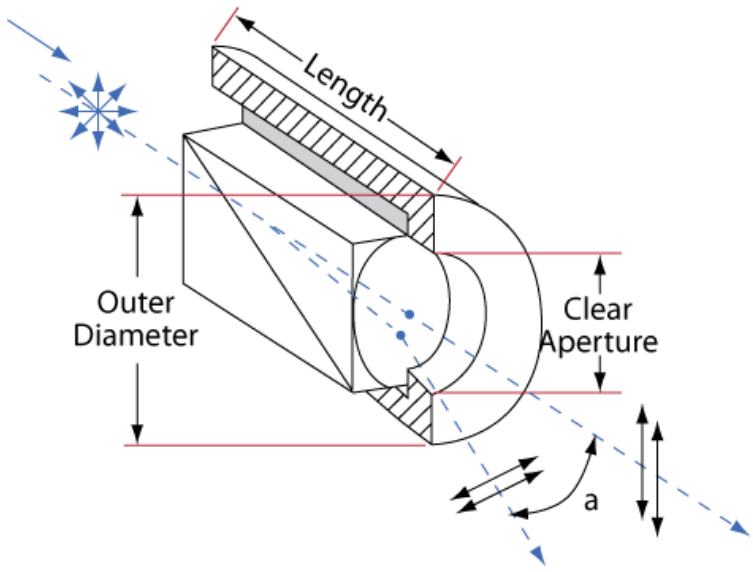
Length
Outer
Diameter
Clear
Aperture
a