Monture Optique de Translation X-Y-Z, 12,7 mm de dia. optique

5 Axes Optical Mount

Stock **#62-958** 3-4 JOURS

- 1 + **€413**.03

AJOUTER AU PANIER

Qté 1-4
€413,03

Qté 5+
€392,53

Prix sur Quantité
Demande de Devis

Les prix sont indiqués hors TVA et droits applicables.

Espace téléchargement

SPÉCIFICATIONS

Caractéristiques du produit

Type:
Adjustable - Linear (XYZ)

Type d'Optique:
Circular

Propriétés physiques et mécaniques

Ouverture Utile CA (mm):
10.0

Diamètre Externe (mm):
65.0

Épaisseur (mm):
32.00

Course (mm):
±2.0 in X and Y, ±1.5 in Z

Poids (g):
240

Construction:
Black Anodized Aluminum

Filetage & montage

Taille des optiques compatibles (mm):
12.5 - 12.7

Épaisseur d'Optique Compatible (mm):
11.0 (Max)

Compatible Post:
M6 x 1.0

Conformité réglementaire

RoHS 2015:
Dispensé

Certificate of Conformance:
Visionner

Reach 247:
Contains SVHC(s)

DESCRIPTION PRODUIT

- Montures réglables sur 2 axes, 3 axes et 5 axes disponibles
- Options pour composants optiques de 12,5 mm (0,5”), 25 mm (1”) et 50 mm (2”) de diamètre
- Filetages de montage M6

Les Montures Optiques Multi-Axes Réglables peuvent ajuster le positionnement de l'optique le long des axes X et Y, ainsi que par un ajustement optionnel le long de l'axe Z et par inclinaison (tip/tilt).L'emballage compact permet des réglages d'alignement précis sans avoir recours à des platines plus volumineuses. Les Montures Optiques Multi-Axes Réglables sont idéales pour les réglages d'alignement dans les prototypages et les systèmes optiques de précision de laboratoire. Ces montures comprennent des filetages de montage M6 qui les rendent compatibles avec nos Tiges de Montage Métriques en Acier Inoxydable.Un anneau de retenue et un anneau en Delrin sont utilisés ensemble pour fixer l'optique sans endommager sa surface.
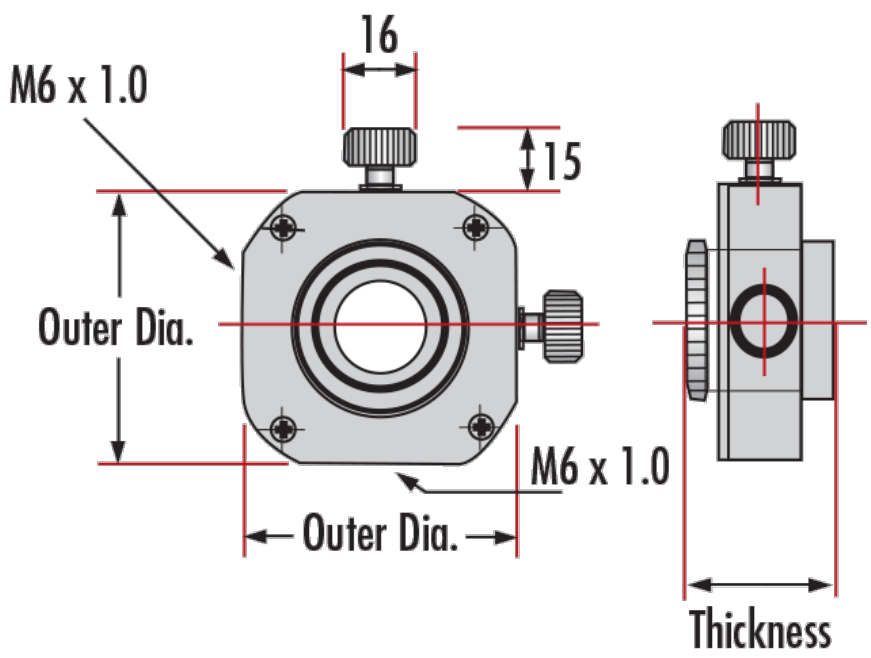
INFORMATIONS TECHNIQUES