ID Famille de Produits #2193

Tous les Produits / Lasers / Mécaniques Laser

Stoppeur de Faisceau Métrique

- Absorbe les faisceaux laser non désirés ou non utilisés
- Ouverture d'entrée de 10 mm
- Tiges et supports de tiges requis pour le montage

Informations techniques

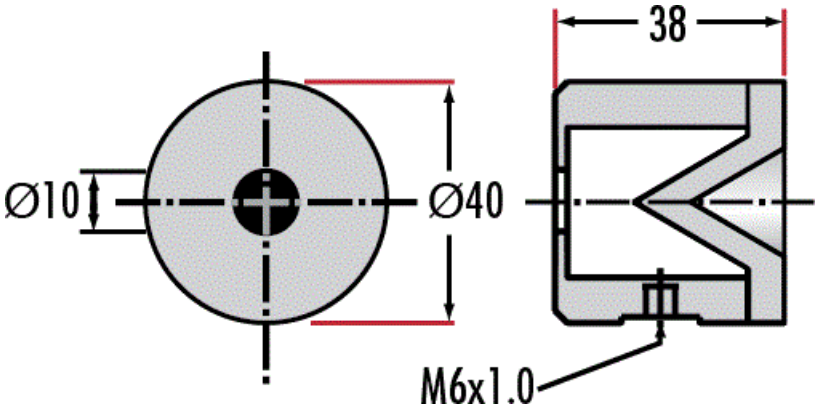

Produits

Titre	Numéro de Stock	Prix	Achat
Stoppeur de Faisceau Métrique	#55-528	€260,59 Qté 10+ €229,90	En Stock

Copyright 2023 | Edmund Optics, Ltd Unit 1, Opus Avenue, Nether Poppleton, York, YO26 6BL, UK
Téléphone: 1-800-363-1992 :
www.edmundoptics.com