Monture Variable de Translation pour Filtres

- Conçu pour des filtres jusqu'à 3 mm d'épaisseur
- Trous de monture ¼-20 horizontaux ou verticaux
- Tiges non incluses
- Mouvement souple avec vis de blocage intégrée

Informations techniques

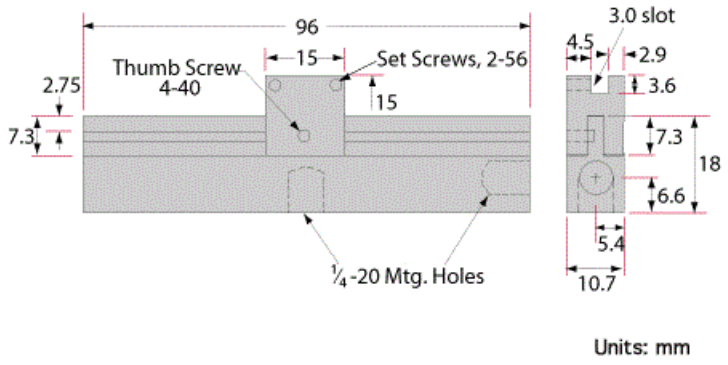

Produits

Titre	Numéro de Stock	Prix	Achat
Monture de Translation de Filtre	#53-272	€125,66 Qté 10+ €113,71	3-4 jours

Copyright 2023 | Edmund Optics, Ltd Unit 1, Opus Avenue, Nether Poppleton, York, YO26 6BL, UK
Téléphone: 1-800-363-1992 :
www.edmundoptics.com